TB PRO 6310 Vitrocerámica de 60 cm con 3 zonas con Touch Control

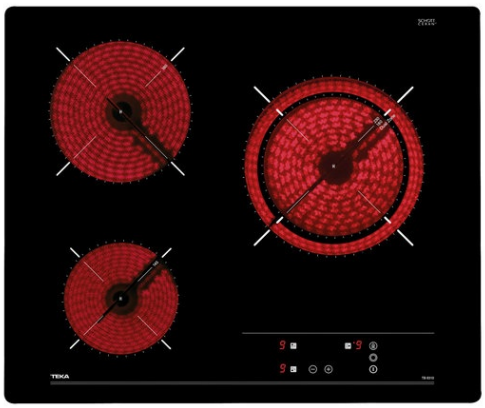

Seguridad por Termopar integrada

Easy installation

Función Power Plus

DESCRIPCIÓN	Vitrocerámica de 60 cm con 3 zonas con Touch Control
GAMA	Easy
COLORES	
REFERENCIA	REF. 40239034 EAN. 8421152148259

TB PRO 6310

CARACTERÍSTICAS

Touch Control
3 zonas (Ø145 mm + Ø180 mm + Ø180/230 mm)
Función golpe de cocción
Sistema fácil instalación Fast-Click
Potencia nominal máxima: 5.100 W

TB PRO 6310

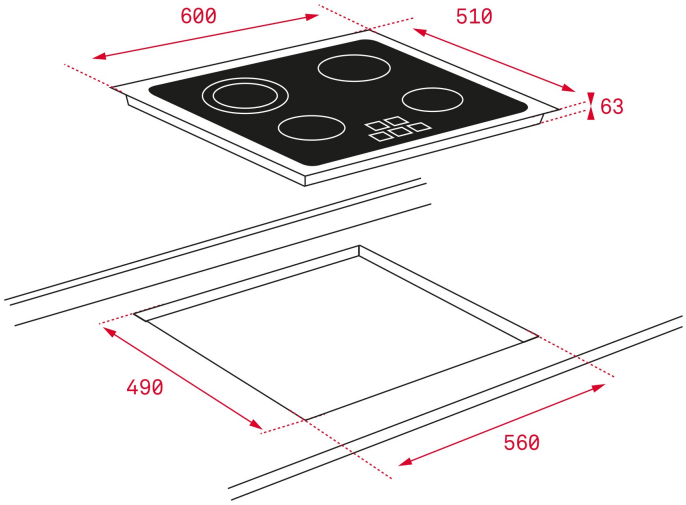

DIMENSIONES

Altura del producto (mm): 63
Anchura del producto (mm): 600
Profundidad del producto (mm): 510
Longitud del producto (mm):
Peso neto (kg): 8,7

ESPECIFICACIONES TÉCNICAS

MEDIDAS DE AJUSTE	**Anchura del hueco (mm):** 560 **Profundidad del hueco (mm):** 490 **Altura del hueco (cm):** 63
CARACTERÍSTICAS	**Número de niveles de potencia:** 9
CONEXIÓN ELÉCTRICA	**Frecuencia (Hz):** 50/60 **Fuente de alimentación (V):** 220-240 **Longitud del cable (cm):** 100 **Potencia máxima nominal (W) (placa eléctrica):** 5100
ZONAS DE COCCIÓN	**Número de zonas de cocción:** 3 **Consumo energético de toda la encimera, Wh/Kg:** 188,55 **Zona de cocción trasera izquierda - Diámetro (mm):** 180 **Zona de cocción trasera izquierda - Tipo:** Single High Light **Zona de cocción trasera izquierda - Consumo (W):** 1800

Zona de cocción trasera izquierda - Consumo en Wh/Kg (EU 66/2014): 189,32
Zona de cocción frontal izquierda - Diámetro (mm): 145
Zona de cocción frontal izquierda - Tipo: Single High Light
Zona de cocción frontal izquierda - Consumo (W): 1200
Zona de cocción frontal izquierda - Consumo en Wh/Kg (EU 66/2014): 187,33
Zona de cocción trasera central - Consumo en Wh/Kg (EU 66/2014): No
Zona de cocción frontal central - Consumo en Wh/Kg (EU 66/2014): 189
Zona de cocción trasera derecha - Consumo en Wh/Kg (EU 66/2014): No
Zona de cocción central derecha - Diámetro (mm): 180 / 230
Zona de cocción central derecha - Tipo: Double High Light
Zona de cocción central derecha - Consumo (W): 1500 - 2400
Zona de cocción frontal derecha - Consumo en Wh/Kg (EU 66/2014): No

SISTEMA DE SEGURIDAD

Indicador de calor residual (gas): Sí
Desconexión automática de seguridad (bloqueo automático) (placa eléctrica): Sí
Bloqueo de seguridad: Sí
Bloqueo infantil: Sí

ACABADO

Acabado de la superficie: Cristal redondeado
Sistema de fácil instalación: Sí

ACCESORIOS

Kit de unión: NO
Teppanyaki: Optional